FINION MØBELVASK REKTANGEL

PRODUKTINFORMATIONER

Artiklens titel	Villeroy & Boch Finion Møbelvask, 1000 x 500 x 160 mm, Hvid Alpin CeramicPlus, uden overløbshul, uslebet
Artikelnummer	4164A2R1
Montering/monteringstype	påliggende indbygning
Monteringsanvisninger	Understøttelse af håndvasken med en passende møbelramme
Leveringsomfang	1 x skabvask , 1 x ikke lukkelig afløbsventil med keramisk ventilskjuler
Dybde i mm	500
Bredde i mm	1000
Højde i mm	160
Indvendig dybde	100
Kollektion	Finion
Egnet til	3-huls armatur, passende Villeroy & Boch-møbler
Materiale	TitanCeram
Overflade	skinnende
Farvens navn	Hvid Alpin CeramicPlus
Med overløb	Nej
Form	Rektangel
Farvebetegnelse	Hvid Alpin
Antibakteriel overflade (med AntiBac)	Nej
Nem overfladerengøring (CeramicPlus)	Ja
Antal hanehuller, der er stanset igennem	1
Antal forborede hanehuller	2
Undersiden af håndvasken	uslebet
Antal kummer	1

TEKNISKE TEGNINGER

4164A2R1

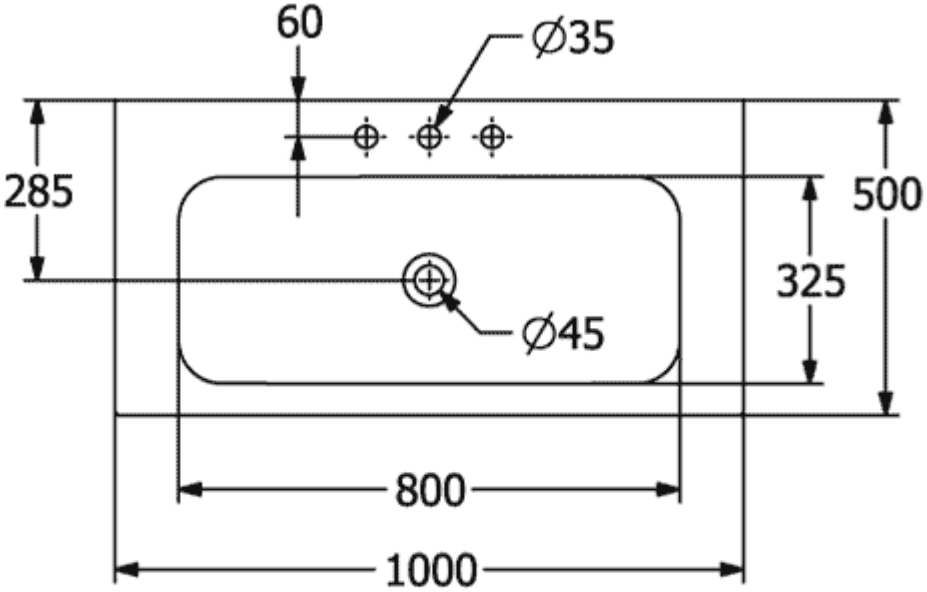
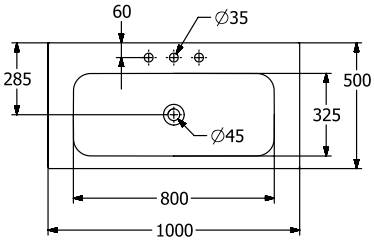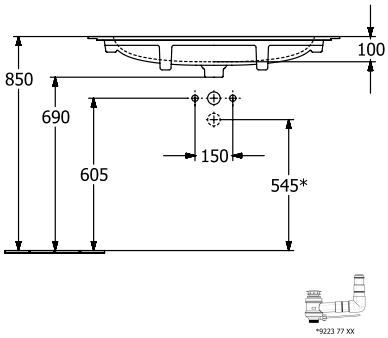
4164A2R1