ARCHITECTURA HÅNDVASK REKTANGEL

PRODUKTINFORMATIONER

Artiklens titel	Villeroy & Boch Architectura Håndvask, 600 x 470 x 180 mm, Hvid Alpin, med overløbshul, slebet
Artikelnummer	41886G01
Montering/monteringstype	Vægmontage
Leveringsomfang	1 x håndvask , 1 x udsnitskabelon
Dybde i mm	470
Bredde i mm	600
Højde i mm	180
Indvendig dybde	125
Kollektion	Architectura
Egnet til	3-huls armatur
Materiale	Sanitetskeramik
Overflade	skinnende
Farvens navn	Hvid Alpin
Med overløb	Ja
Form	Rektangel
Farvebetegnelse	Hvid Alpin
Antibakteriel overflade (med AntiBac)	Nej
Nem overfladerengøring (CeramicPlus)	Nej
Antal hanehuller, der er stanset igennem	1
Antal forborede hanehuller	2
Undersiden af håndvasken	slebet
Antal kummer	1

TEKNISKE TEGNINGER

41886G01

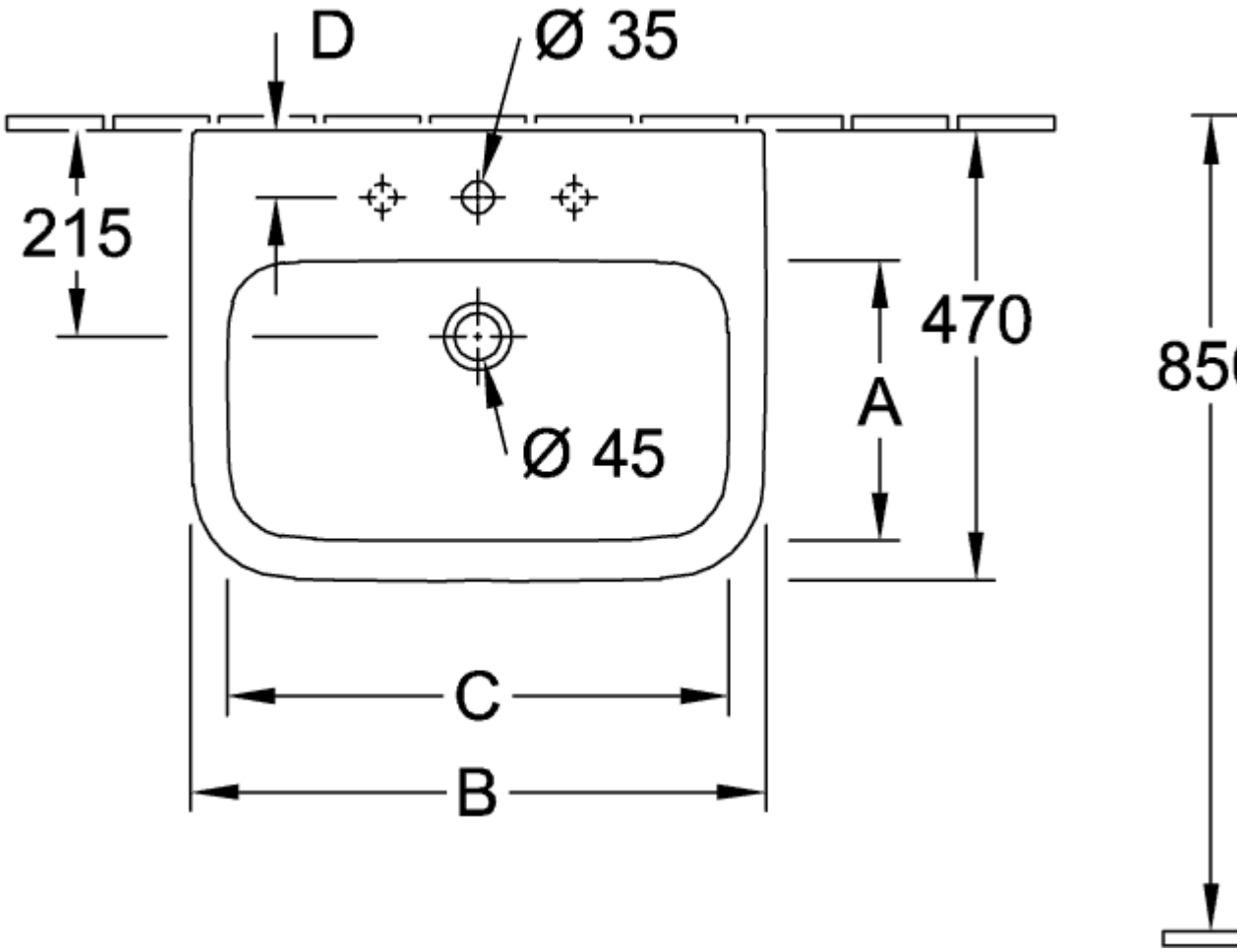

41886G01

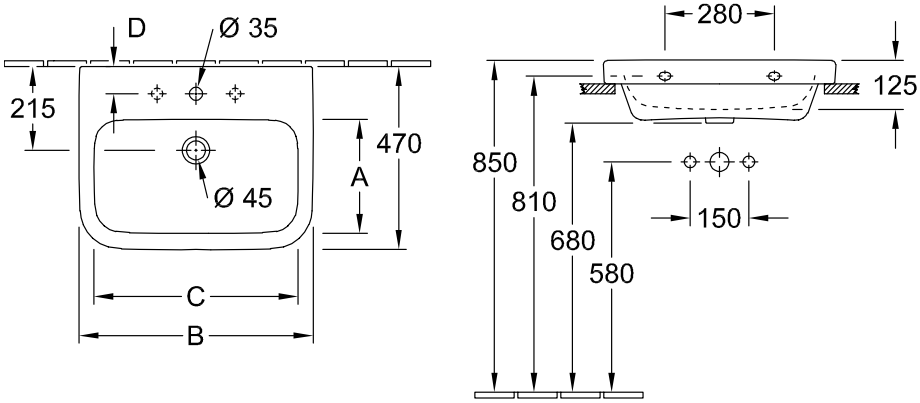

41886G01

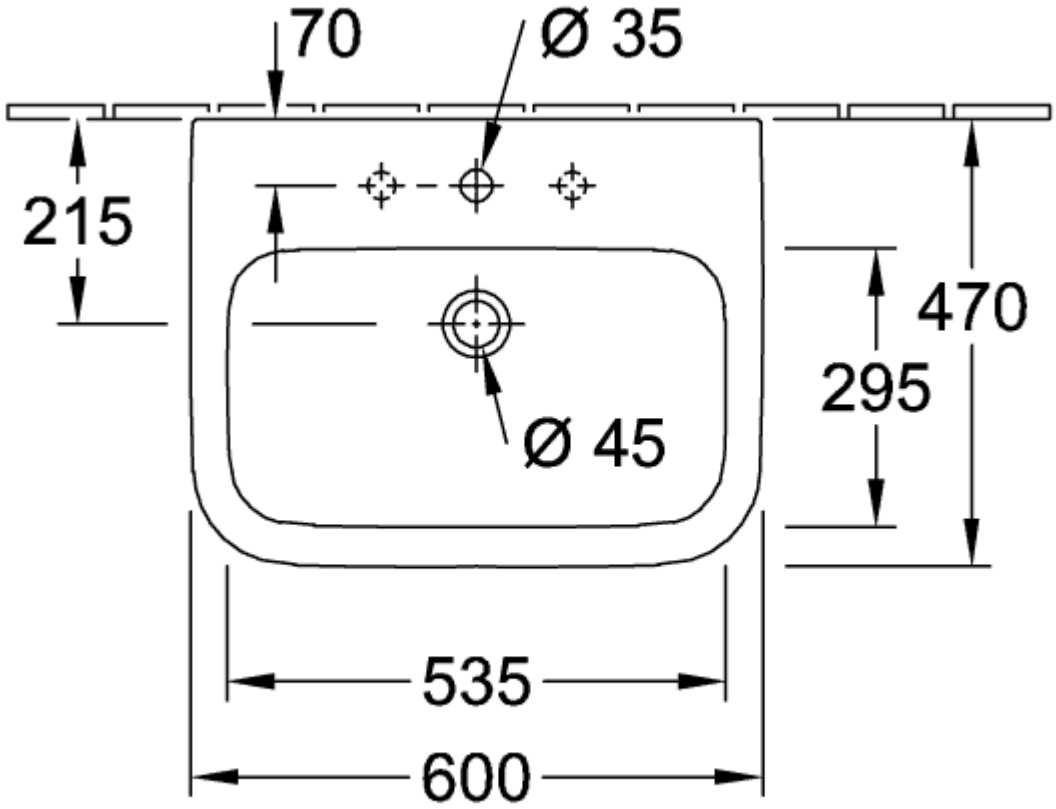
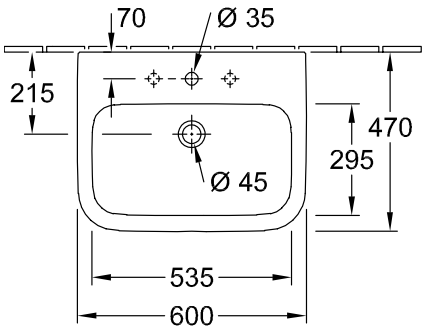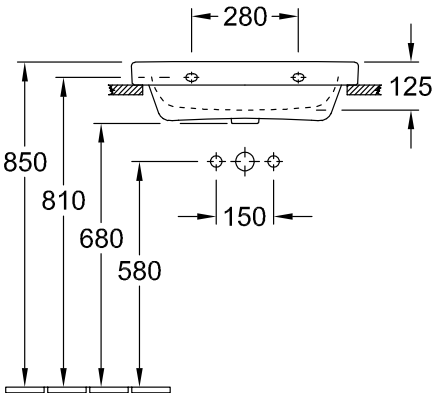
41886G01