AVENTO FREMBYGNINGSVASK REKTANGEL

PRODUKTINFORMATIONER

Artiklens titel	Villeroy & Boch Avento Frembygningsvask, 550 x 440 x 145 mm, Hvid Alpin, med overløbshul, uslebet
Artikelnummer	4A065501
Montering/monteringstype	Forkonstruktion
Leveringsomfang	1 x frembygningsvask , 1 x udsnitskabelon 1 x fastgørelsessæt
Dybde i mm	440
Bredde i mm	550
Højde i mm	145
Indvendig dybde	100
Kollektion	Avento
Hanemontering/ hanehulsinformation	NB: Til modeller uden overløb skal anvendes bundventil med rist
Egnet til	3-huls armatur
Materiale	Sanitetskeramik
Overflade	skinnende
Farvens navn	Hvid Alpin
Med overløb	Ja
Form	Rektangel
Farvebetegnelse	Hvid Alpin
Antibakteriel overflade (med AntiBac)	Nej
Nem overfladerengøring (CeramicPlus)	Nej
Antal hanehuller, der er stanset igennem	1
Antal forborede hanehuller	2
Undersiden af håndvasken	uslebet
Antal kummer	1

TEKNISKE TEGNINGER

4A065501

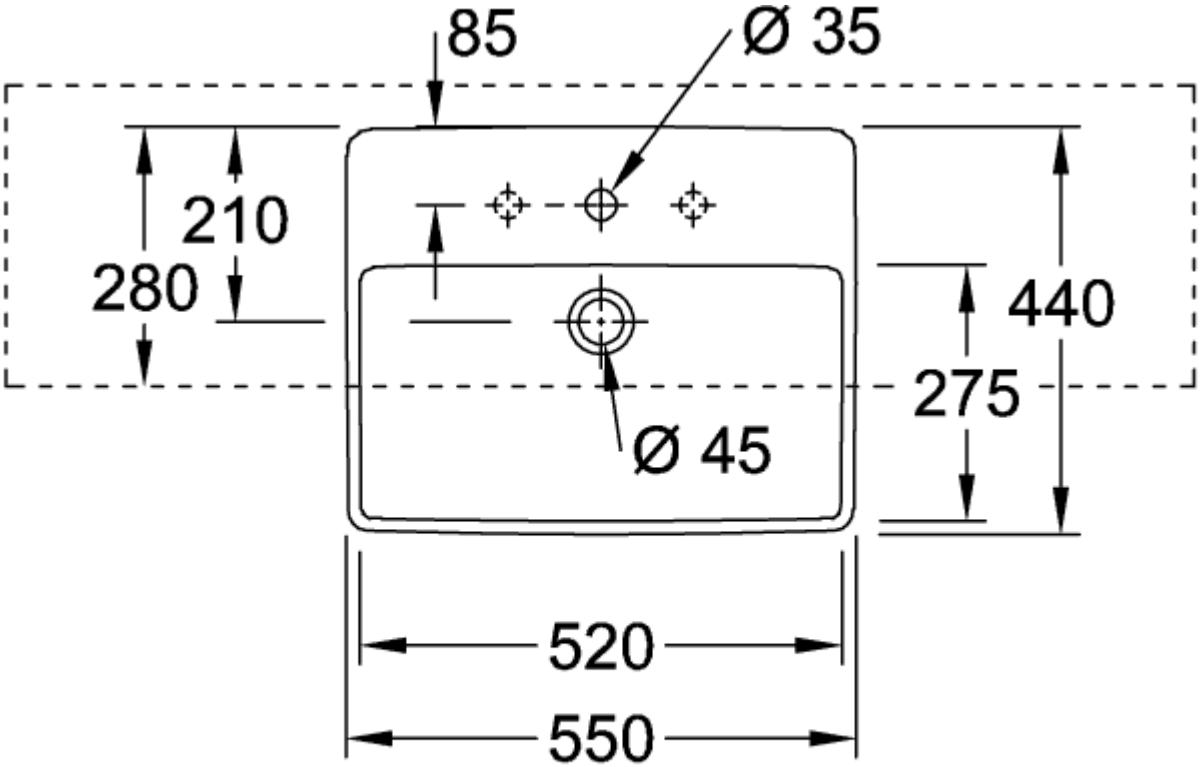
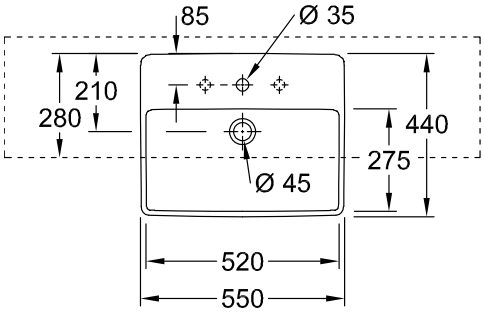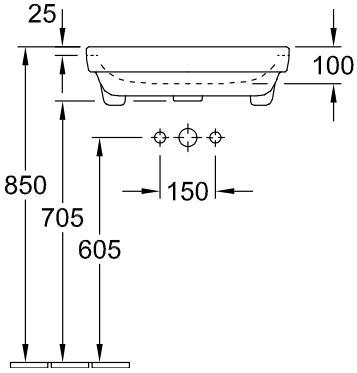
4A065501