HOMMAGE NEDFÆLDNINGSVASK REKTANGEL

PRODUKTINFORMATIONER

Artiklens titel	Villeroy & Boch Hommage Nedfældningsvask, 630 x 525 x 203 mm, Hvid Alpin CeramicPlus, med overløbshul, uslebet
Artikelnummer	710263R1
Montering/monteringstype	Indbygning
Leveringsomfang	1 x indbygningsvask , 1 x udsnitskabelon
Dybde i mm	525
Bredde i mm	630
Højde i mm	203
Indvendig dybde	150
Kollektion	Hommage
Egnet til	1-huls armatur, passende Villeroy & Boch-møbler
Materiale	Sanitetskeramik
Overflade	skinnende
Farvens navn	Hvid Alpin CeramicPlus
Med overløb	Ja
Form	Rektangel
Farvebetegnelse	Hvid Alpin
Antibakteriel overflade (med AntiBac)	Nej
Nem overfladerengøring (CeramicPlus)	Ja
Antal hanehuller, der er stanset igennem	1
Undersiden af håndvasken	uslebet
Antal kummer	1

TEKNISKE TEGNINGER

710263R1

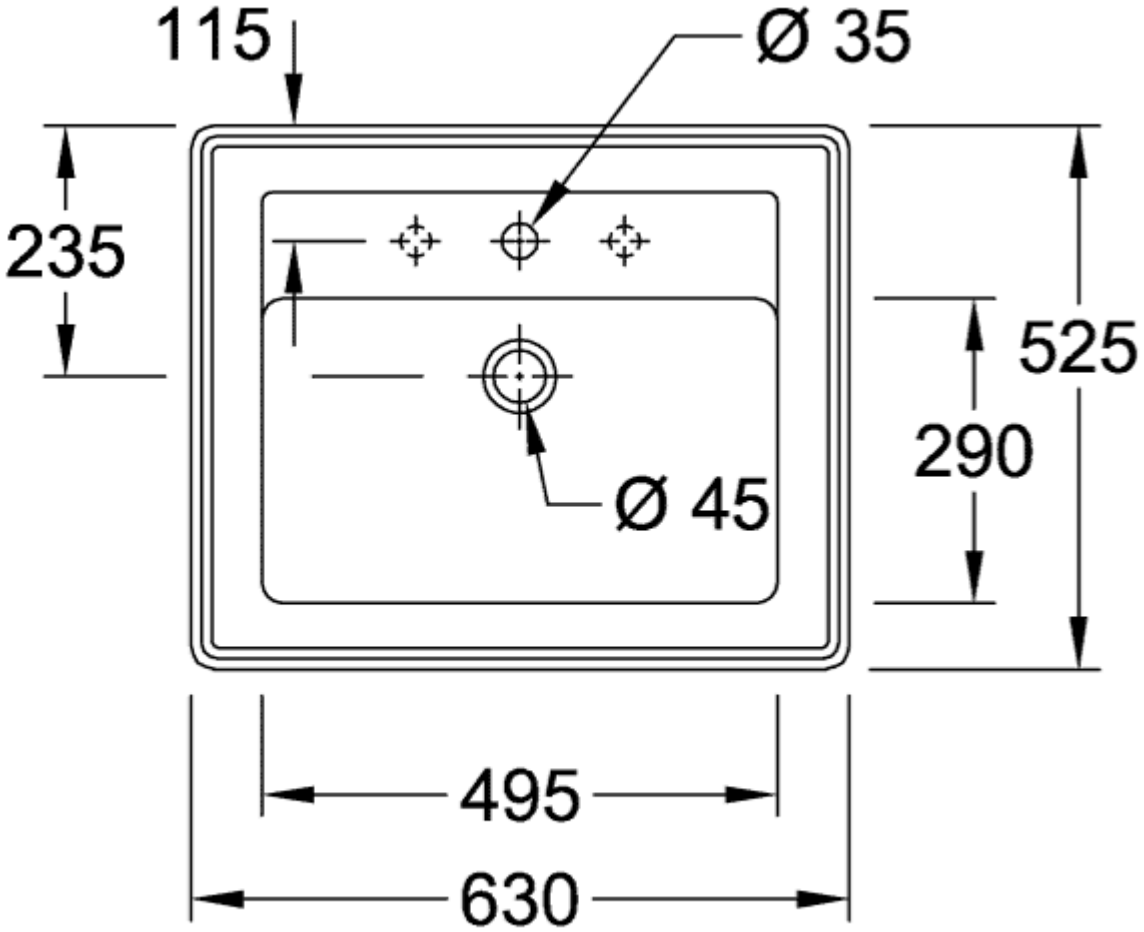
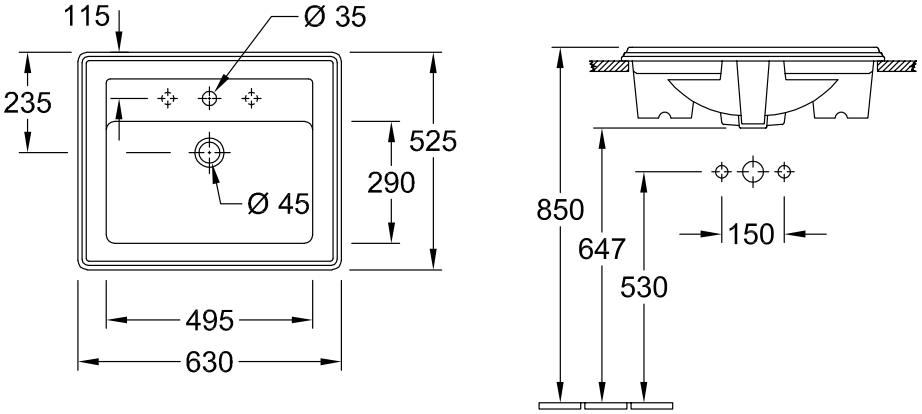
710263R1