O.NOVO VANDLÅS-URINAL KOMPAKT OVAL

PRODUKTINFORMATIONER

Artiklens titel	Villeroy & Boch O.novo Vandlås-urinal kompakt, til låg, med målobjekt, skjult vandtilførsel, 290 x 245 mm, Hvid Alpin CeramicPlus
Artikelnummer	755706R1
Montering/monteringstype	Vægmontage
Leveringsomfang	1 x udsugnings-urinal , 1 x fastgørelsessæt
Dybde i mm	245
Bredde i mm	290
Højde i mm	495
Kollektion	O.novo
Egnet til	Montage med låg
Skylvolumen l	1,0 / l
Materiale	Sanitetskeramik
Overflade	skinnende
Farvens navn	Hvid Alpin CeramicPlus
Form	Oval
Farvebetegnelse	Hvid Alpin
Nem overfladerengøring (CeramicPlus)	Ja
Uden kant (DirectFlush)	Nej
Skyltype	Udsugnings-urinal
Afløb/afløb	Afløbet er skjult afhængigt af typen for fittings til udsugning
Mål	med målobjekt

TEKNISKE TEGNINGER

755706R1

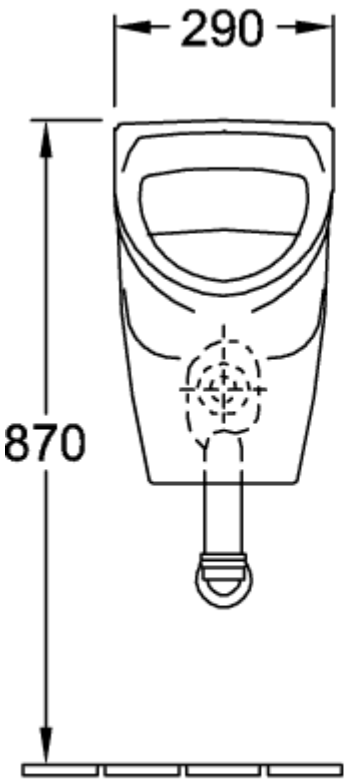
290
870

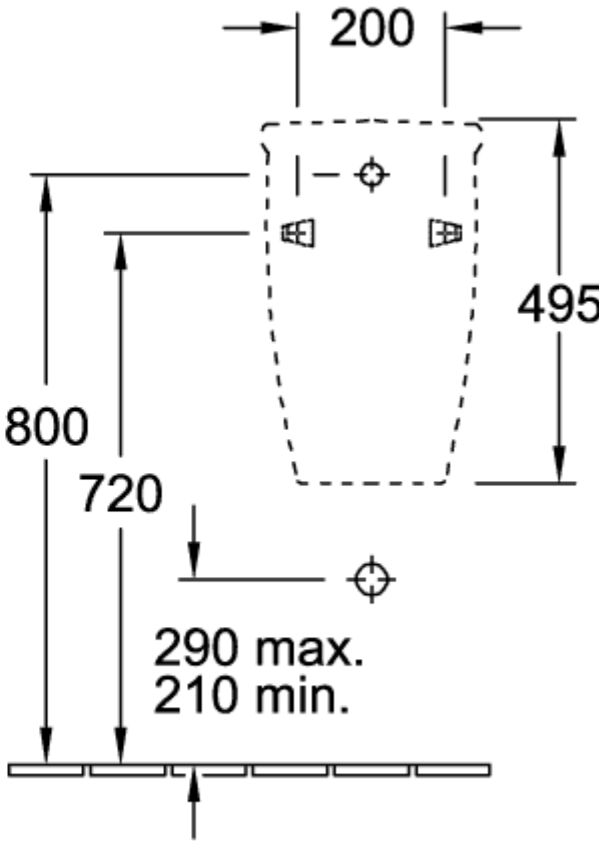
200
495
800
720
290 max.
210 min.

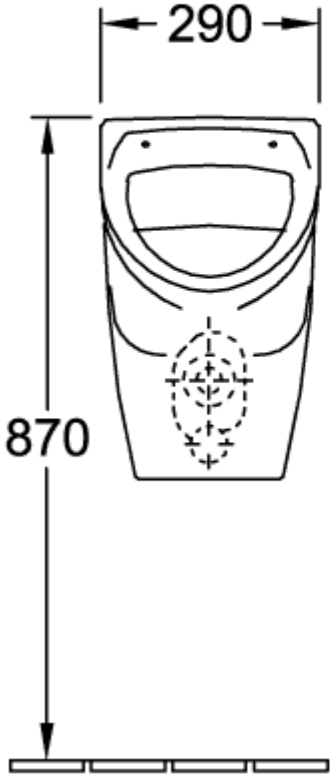
290
870

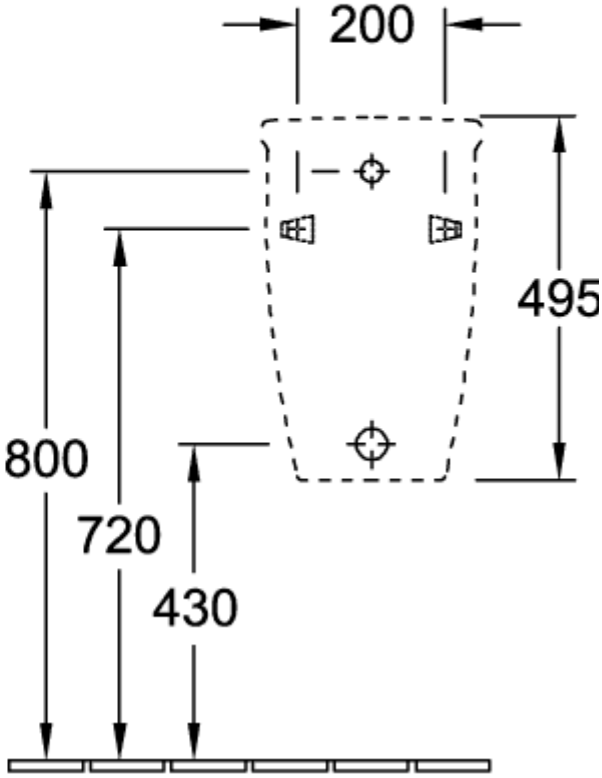
200
495
800
720
430

755706R1

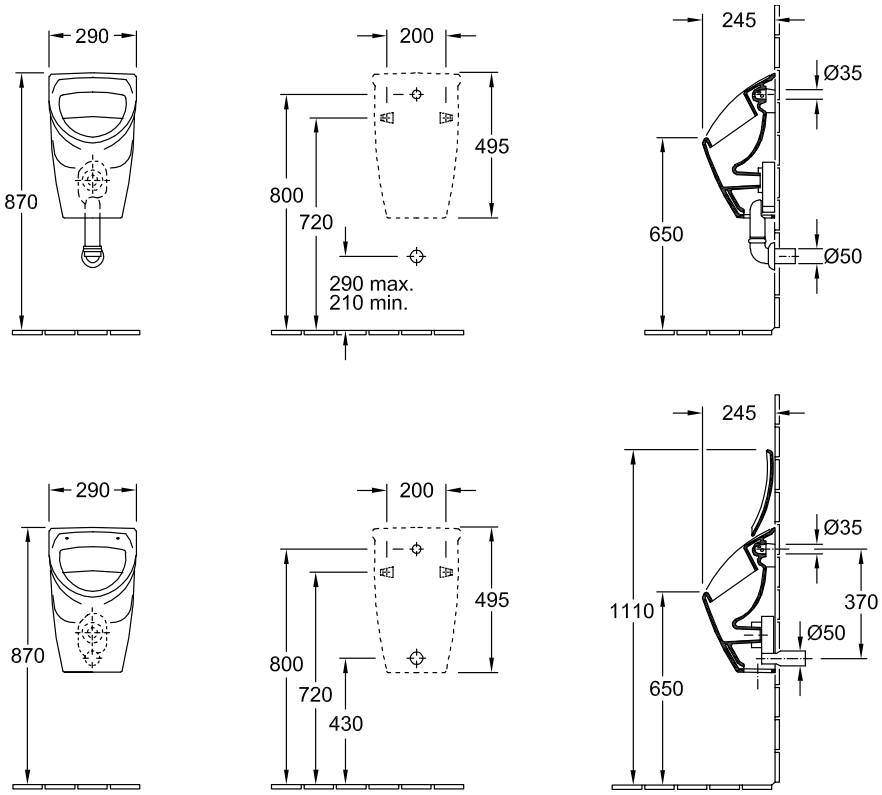
290
870
200
495
800
720
290 max.
210 min.
245
Ø35
650
Ø50
290
870
200
495
800
720
430
245
Ø35
1110
370
Ø50
650