HOMMAGE SPEJL REKTANGEL

PRODUKTINFORMATIONER

Artiklens titel	Villeroy & Boch Hommage Spejl, 557 x 740 x 37 mm
Artikelnummer	85652000
Montering/monteringstype	Vægmontage
Leveringsomfang	1 x spejl , 1 x fastgørelsessæt
Dybde i mm	37
Bredde i mm	557
Højde i mm	740
Kollektion	Hommage
Materiale forside	Glas
Forsidens overflade	Spejlglas
Materiale enhed	Massivtræ
Enhedens overflade	Lak
Form	Rektangel
Med lys	Nej
Smartphone-kompatibel	Nej

TEKNISKE TEGNINGER

85652000

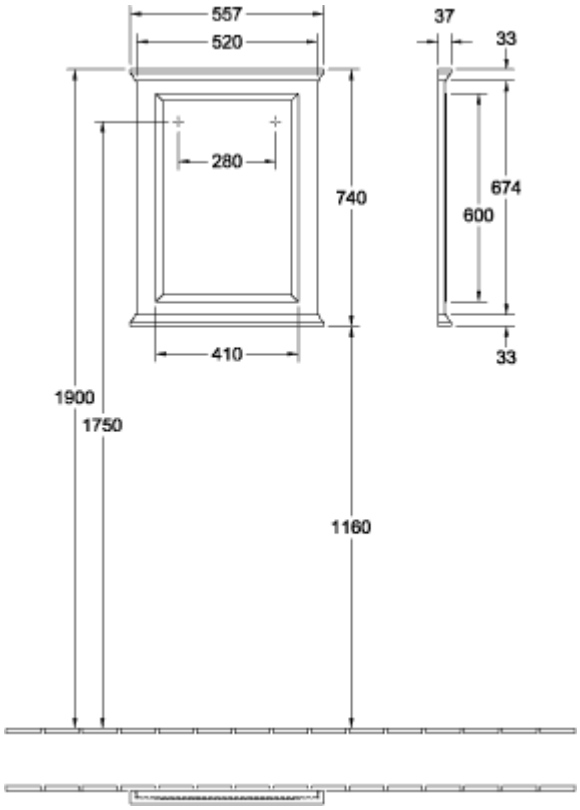
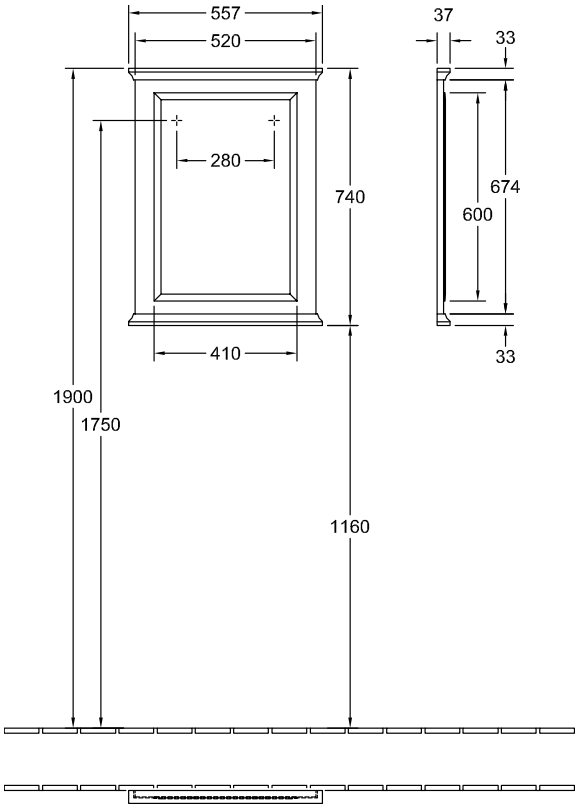
85652000