LEGATO SKAB FIRKANTET

PRODUKTINFORMATIONER

Artiklens titel	Villeroy & Boch Legato Skab, med belysning, 2 udtræk, 800 x 550 x 500 mm, Glossy White / Glossy White
Artikelnummer	B754L0DH
Montering/monteringstype	Vægmontage
Åbningstype	2 udtræk
Udstyr	1 x høje glasinddelinger , 2 x lave glasinddelinger 1 x accessory boks L 2 x udtræk med anti-skrid måtte
Leveringsomfang	1 x håndvaskeunterskab , 1 x fastgørelsessæt
Håndvaskens placering	håndvask i midten
Dybde i mm	500
Bredde i mm	800
Højde i mm	550
Kollektion	Legato
Egnet til	definerede påsætningsvaske
Funktion	• med SoftClosing • med belysning
Materiale forside	MDF
Forsidens overflade	Akrylfilm
Materiale enhed	MDF
Enhedens overflade	Akrylfilm
Materiale dækpanel	Spånplade
Form	Firkantet
Farvebetegnelse	Glossy White
Farvebetegnelse for dækpanel	Glossy White
Med lys	Ja
Smartphone-kompatibel	Nej

TEKNISKE TEGNINGER

B754L0DH

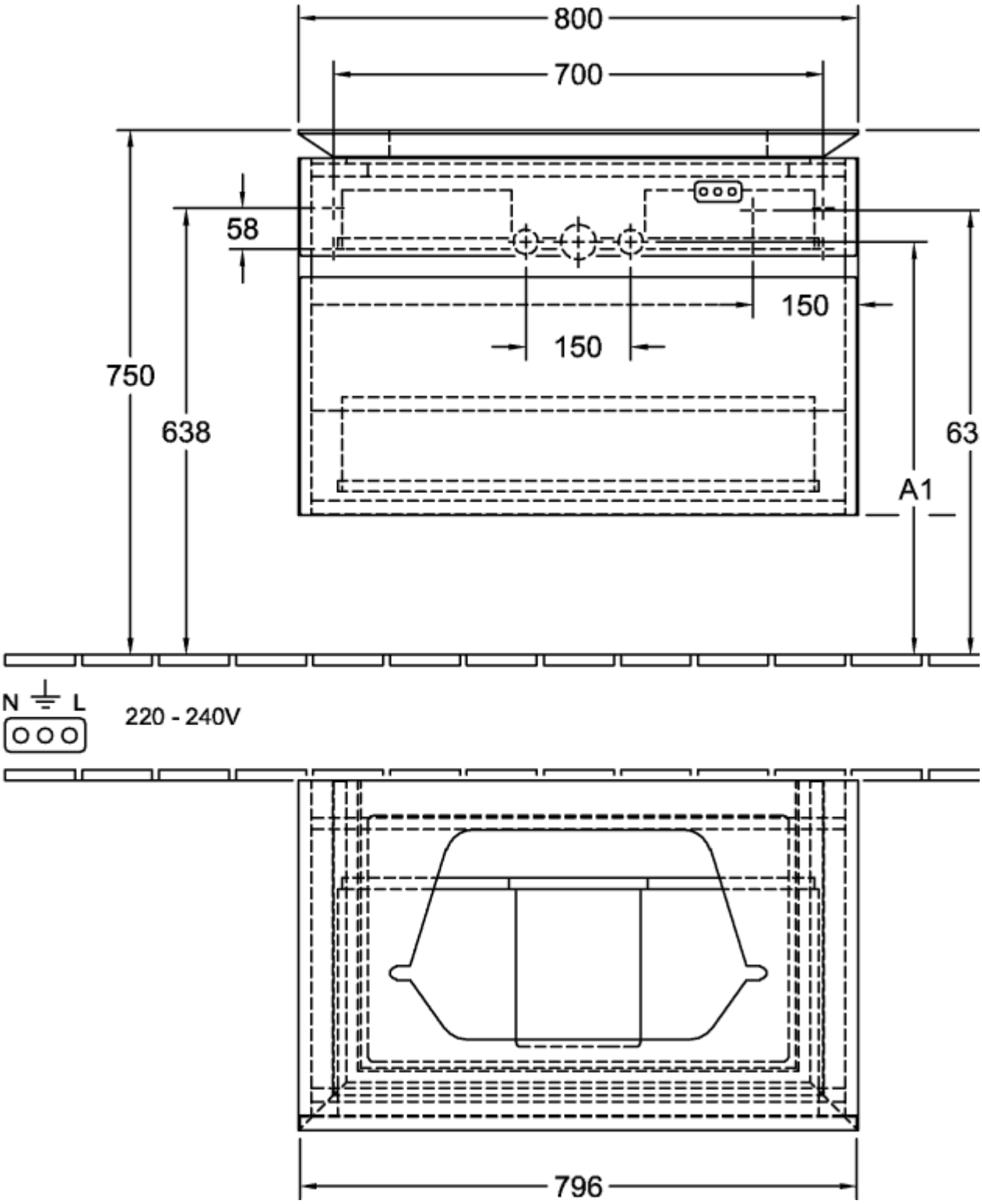

B754L0DH

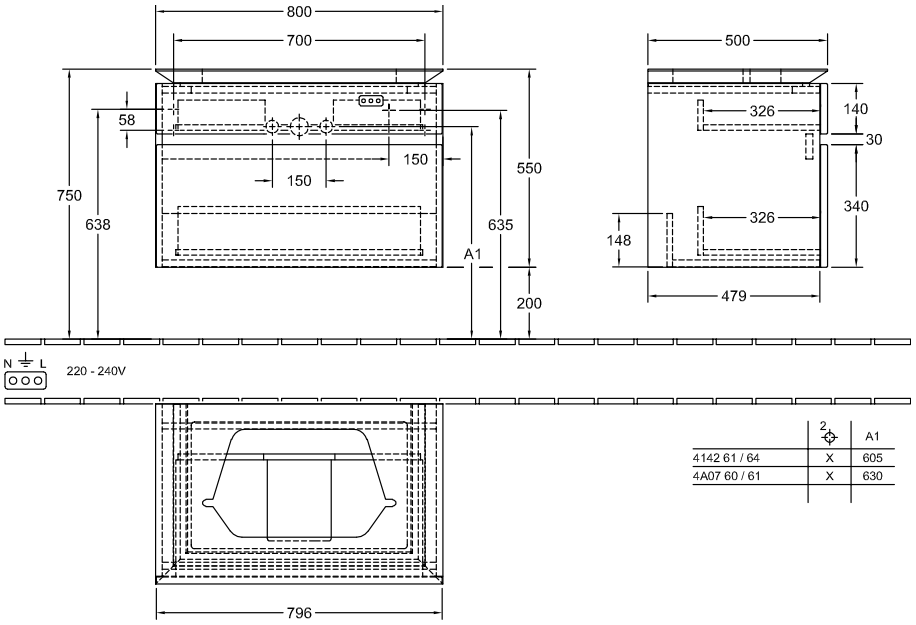

	2	A1
4142 61 / 64	X	605
4A07 60 / 61	X	630