ANTHEUS BADEKAR FRITSTÅENDE

PRODUKTINFORMATIONER

Artiklens titel	Villeroy & Boch Antheus Badekar, 1550 x 750 mm, Hvid Alpin
Artikelnummer	UBQ155ANH7F400V-01
Montering/monteringstype	frit stående
Leveringsomfang	1 x fritstående badekar , 1 x rustfrit stål stel
Længde i mm	1550
Bredde i mm	750
Højde i mm	632
Indvendig dybde	480
Kollektion	Antheus
Materiale	Quaryl®
Farvens navn	Hvid Alpin
Andet materiale	Stel: Metal
andre overflader	Stel: skinnende
Med overløb	Nej
Antal personer	1
Form	Fritstående
Farvebetegnelse	Hvid Alpin
andre farvebetegnelser	Stel: Krom
Skridsikker	Nej
Afløb/afløb	Mellemafløb
Indvendig form	oval
SilentFlow	Nej

TEKNISKE TEGNINGER

UBQ155ANH7F400V-01

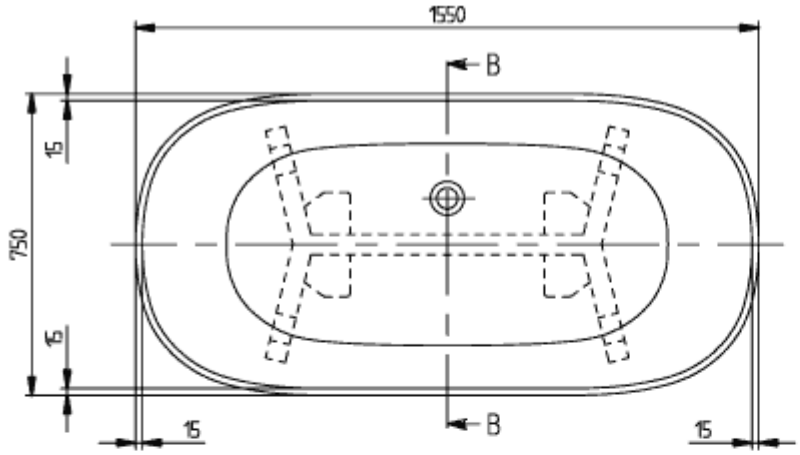

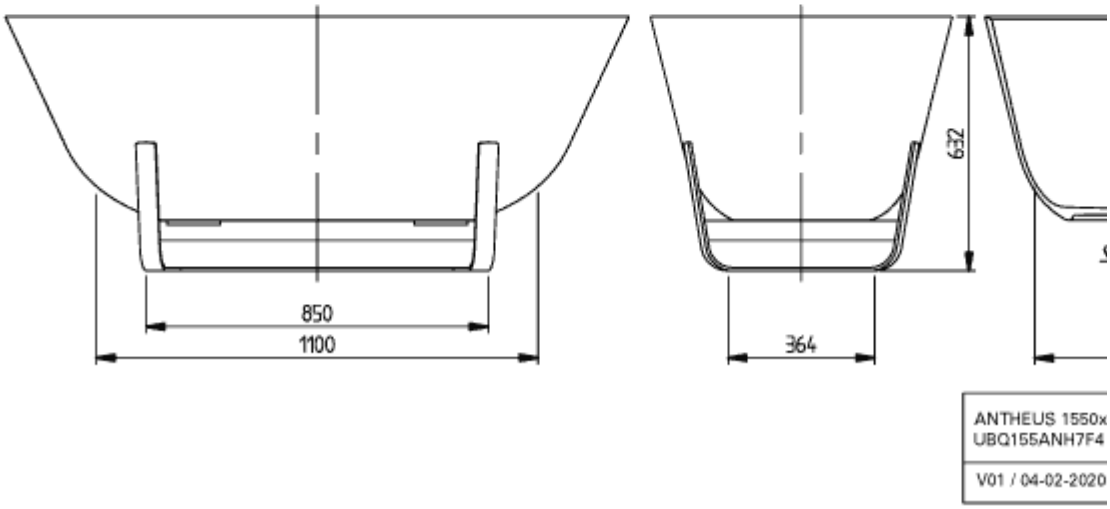
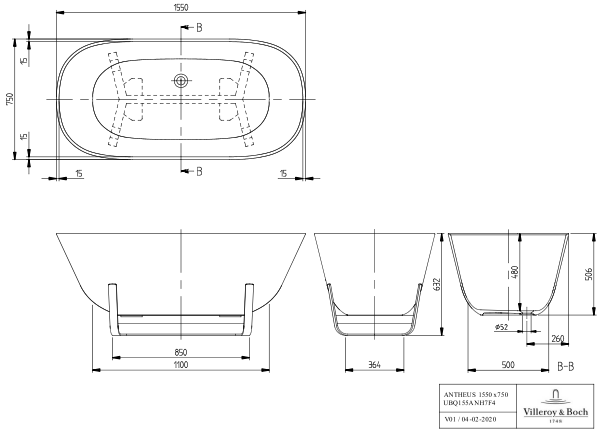
UBQ155ANH7F400V-01