FINION BADEKAR FRITSTÅENDE

PRODUKTINFORMATIONER

Artiklens titel	Villeroy & Boch Finion Badekar ColourOnDemand, 1700 x 700 mm, Hvid Alpin
Artikelnummer	UBQ177FIN7A1BCV101
Montering/monteringstype	frit stående
Leveringsomfang	1 x fritstående badekar , 1 x Push-to-Open-ventil 1 x overløb
Længde i mm	1700
Bredde i mm	700
Højde i mm	620
Indvendig dybde	480
Kollektion	Finion
Materiale	Quaryl®
Farvens navn	Hvid Alpin
Andet materiale	Af- og overløb: Plastik Afløbslåg: Plastik
andre overflader	Af- og overløb: skinnende, Afløbslåg: skinnende
Med overløb	Ja
Antal personer	2
Designpriser	iF Design Award 2017
Form	Fritstående
Farvebetegnelse	Hvid Alpin
andre farvebetegnelser	Af- og overløb: Chrome, Afløbslåg: Chrome
Skridsikker	Nej
Afløb/afløb	Mellemafløb
Indvendig form	firkantet
SilentFlow	Nej

TEKNISKE TEGNINGER

UBQ177FIN7A1BCV101

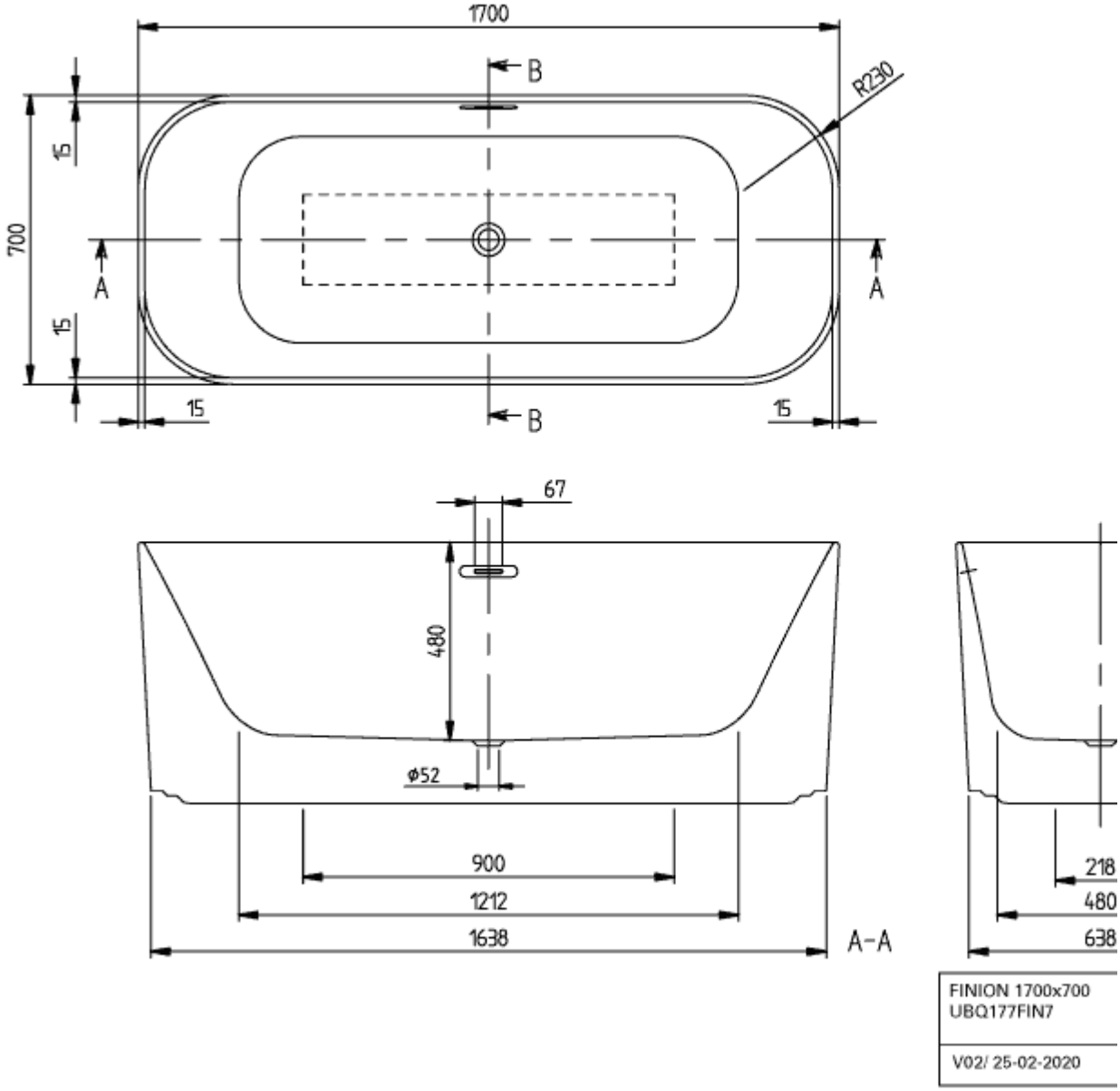
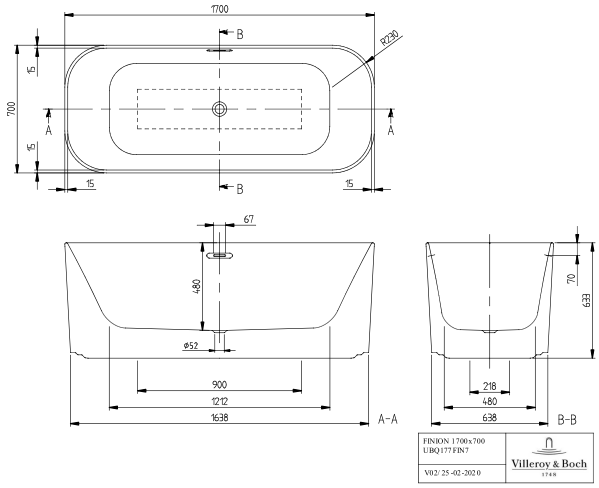
UBQ177FIN7A1BCV101