ARCHITECTURA BRUSEKAR REKTANGEL

PRODUKTINFORMATIONER

Artiklens titel	Villeroy & Boch Architectura Brusekar, 1400 x 750 x 48 mm, Hvid Alpin
Artikelnummer	UDA1475ARA248GV-01
Montering/monteringstype	Påsætning, Hjørnemontage| indbygning i plan|Opbygning på sokkel
Monteringsanvisninger	Indbygningshøjden på brusekarret kan mindskes ved brug af afløbssættet: Viega Art.Nr. 634 100 um 30 mm. Bemærk: Dette afløbssæt svarer ikke til EN 274., Fra størrelse 1400 x 900 er to støttere nødvendige (U82990000).
Leveringsomfang	1 x rektangulært brusekar , 1 x afløbsskjuler i hvid Alpin (01), ved matte farver fås afløbsskjulere i matchende matte farver
Længde i mm	1400
Bredde i mm	750
Højde i mm	48
Indvendig dybde	14
Kollektion	Architectura
Materiale	Akryl
Farvens navn	Hvid Alpin
Andet materiale	Afløbsskjuler: Akryl
andre overflader	Afløbsskjuler: skinnende
Form	Rektangel
Farvebetegnelse	Hvid Alpin
andre farvebetegnelser	Afløbsskjuler: Hvid Alpin
Antibakteriel overflade (med AntiBac)	Nej
Nem overfladerengøring (CeramicPlus)	Nej
Skridsikker	Ja

TEKNISKE TEGNINGER

UDA1475ARA248GV-01

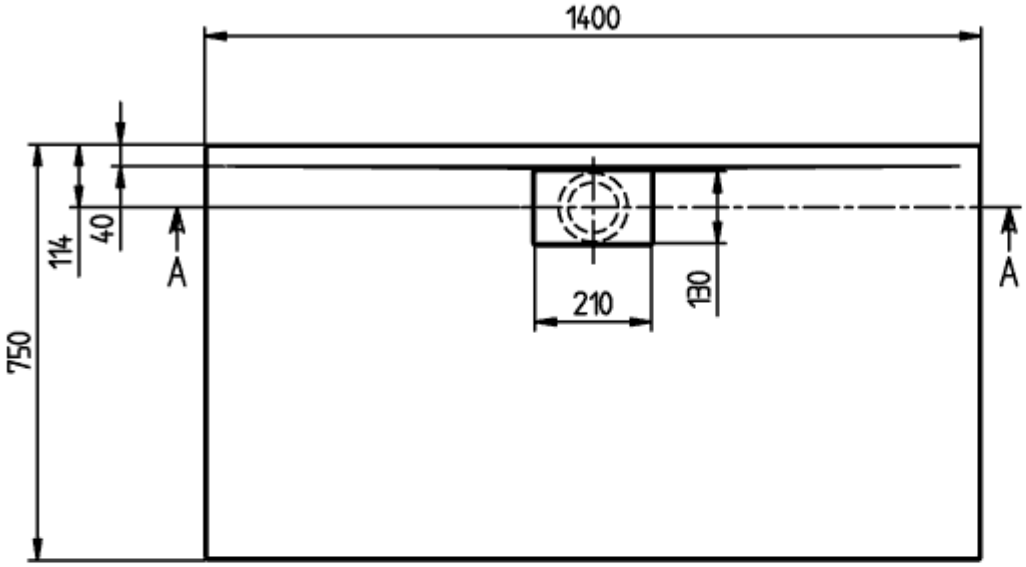

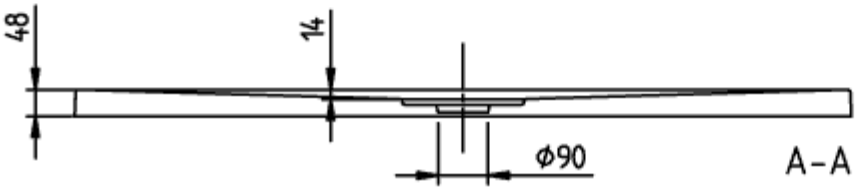

ARCHITECTURA
RIM 1400x750
UDA1475ARA248
V02 / 31-03-2021

UDA1475ARA248GV-01

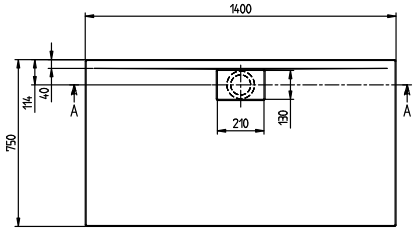

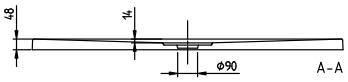

ARCHITECTURA METAL RIM 1400x750 UDA1475ARA248	Villeroy & Boch 1748
V02 / 31-03-2021	