ARCHITECTURA BRUSEKAR KVADRATISK

PRODUKTINFORMATIONER

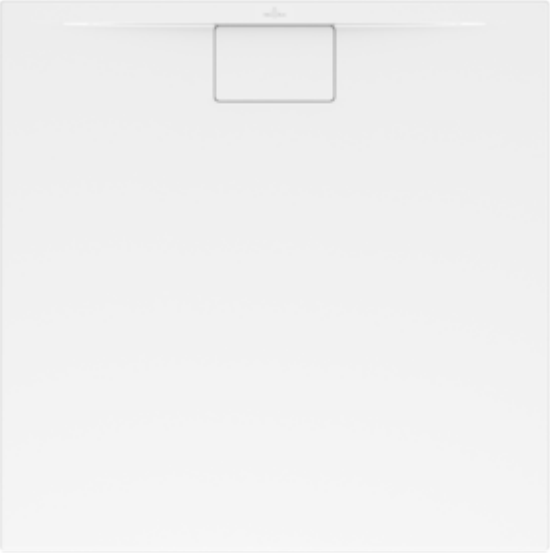

Artiklens titel	Villeroy & Boch Architectura Brusekar, 900 x 900 x 15 mm, Hvid Alpin
Artikelnummer	UDA9090ARA115GV-01
Montering/monteringstype	Påsætning, Hjørnemontage| indbygning i plan|Opbygning på sokkel
Monteringsanvisninger	Ved en Metalrim med en kanthøjde på 15mm anbefaler vi dig at anbringe en sammensat tætning i hht. ETAG 022 på gulvopbygningen under brusekarret, for at udelukke en gennemfugtning af den konstruktive gulvopbygning,, Indbygningshøjden på brusekarret kan mindskes ved brug af afløbssættet: Viega Art.Nr. 634 100 um 30 mm. Bemærk: Dette afløbssæt svarer ikke til EN 274.
Leveringsomfang	1 x kvadratisk brusekar , 1 x afløbsskjuler i hvid Alpin (01), ved matte farver fås afløbsskjulere i matchende matte farver
Længde i mm	900
Bredde i mm	900
Højde i mm	15
Indvendig dybde	17
Kollektion	Architectura
Materiale	Akryl
Farvens navn	Hvid Alpin
Andet materiale	Afløbsskjuler: Akryl
andre overflader	Afløbsskjuler: skinnende
Form	Kvadratisk
Farvebetegnelse	Hvid Alpin
andre farvebetegnelser	Afløbsskjuler: Hvid Alpin
Antibakteriel overflade (med AntiBac)	Nej
Nem overfladerengøring (CeramicPlus)	Nej
Skridsikker	Ja

TEKNISKE TEGNINGER

UDA9090ARA115GV-01

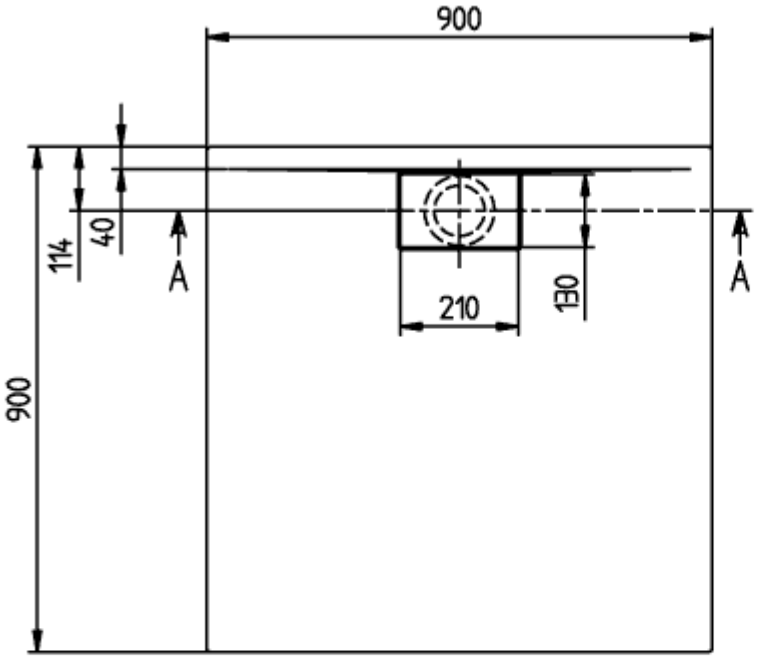

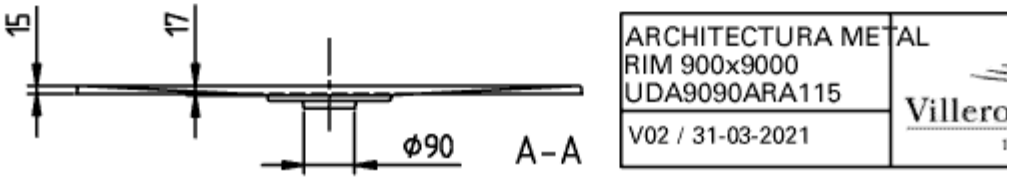
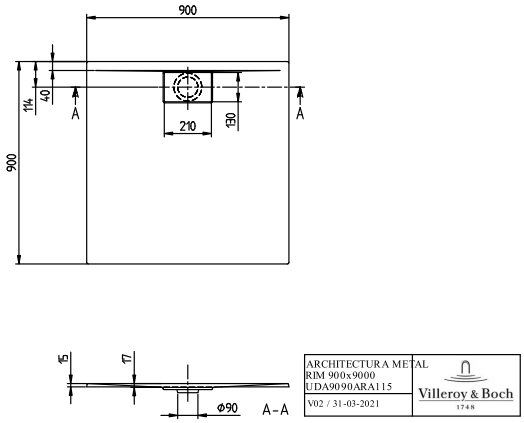
UDA9090ARA115GV-01