SQUARO INFINITY BRUSEKAR REKTANGEL

PRODUKTINFORMATIONER

Artiklens titel	Villeroy & Boch Squaro Infinity Brusekar, 1100 x 700 x 40 mm, Stone White
Artikelnummer	UDQ1170SQI2RV-RW
Montering/monteringstype	Påsætning, Hjørnemontage til højre|indbygning i plan
Monteringsanvisninger	Brusekarrene af Quaryl kan i hht. Monteringsvejledningen tilskæres selv; udførlig video under pro.villeroy-boch
Leveringsomfang	1 x rektangulært brusekar , 1 x afløbsafdækning i matchende matte farve med forkromet liste.
Længde i mm	1100
Bredde i mm	700
Højde i mm	40
Indvendig dybde	15
Kollektion	Squaro Infinity
Materiale	Quaryl®
Farvens navn	Stone White
Andet materiale	Afløbsskjuler: Akryl
andre overflader	Afløbsskjuler: mat
Designpriser	iF Design Award 2016
Form	Rektangel
Farvebetegnelse	Stone White
andre farvebetegnelser	Afløbsskjuler: Stone White
Antibakteriel overflade (med AntiBac)	Nej
Nem overfladerengøring (CeramicPlus)	Nej
Skridsikker	Nej

TEKNISKE TEGNINGER

UDQ1170SQI2RV-RW

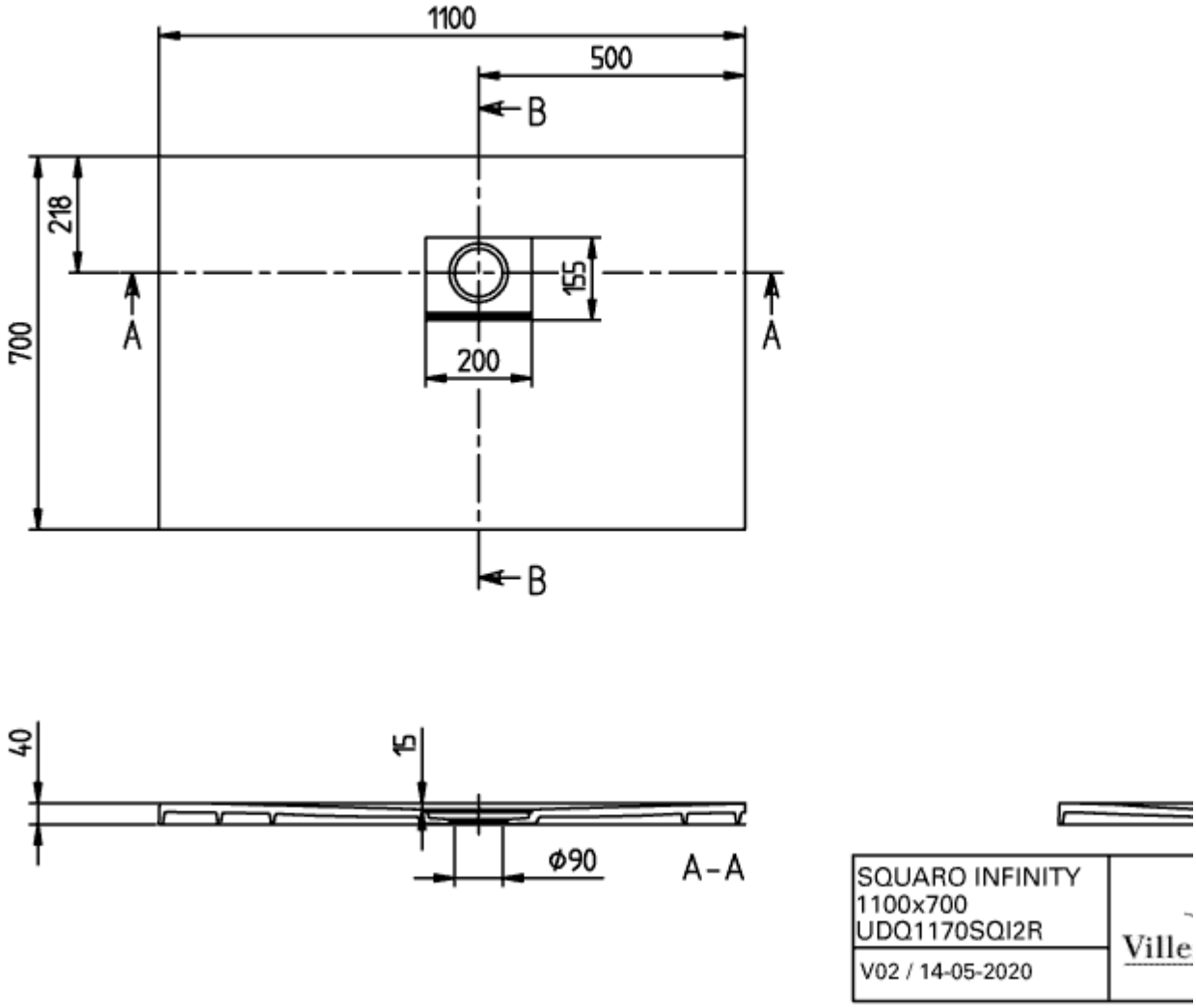
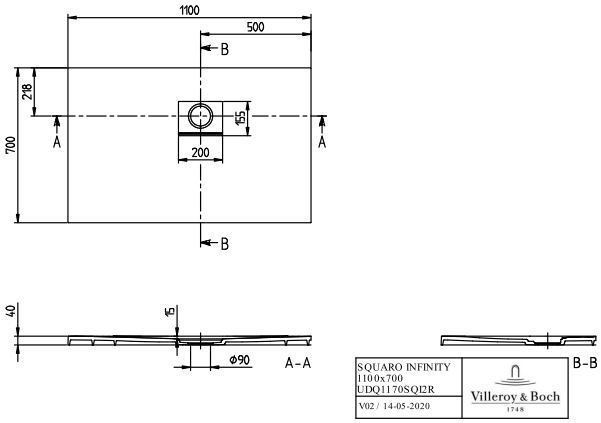
UDQ1170SQI2RV-RW